SUNWARD
Die neue Baggermarke
in Österreich
WIMMER
SWE18B
SWE 18
WIMMER
INTERNATIONAL

SUNWARD

Hunan Sunward Intelligent Machinery Co. Ltd. ist ein Industriekonzern in Chansha (China). Sunward hat sich innerhalb von nur 10 Jahren als Baumaschinenhersteller weltweit einen hervorragenden Namen erarbeitet. Mit 1700 Mitarbeitern - großteils hochqualifizierten Technikern und Entwicklungsingenieuren - produziert Sunward eine breite Produktpalette für fast alle Bereiche im Tiefbau.
Eine breites Sortiment an Hydraulikbaggern von 900 kg bis zu 47 Tonnen Einatzgewicht stellen das Kernsegment des umfassenden

Geräteprogramms dar. Dabei will Sunward das Rad nicht neu erfinden. Die verwendeten Motoren und Hydraulikaggregate tragen Namen wie Perkins, Cummins, Yanmar oder Rexroth, sind also durchwegs bestens bewährte Bausteine für Hydraulikbagger.
Der Zusammenbau der Geräte erfolgt in blitzsauberen Fertigungshallen, die gemeinsam mit dem Forschungszentrum am Sunward Intelligence Industrial Park untergebracht sind.

WIMMER Hartstahl / WIMMER Felstechnik ist eine Firmengruppe in österreichischem Familienbesitz, die am Firmensitz in Thalgau bei Salzburg und im tschechischen Budweis seit fast 30 Jahren Anbaugeräte für Hydraulikbagger entwickelt und produziert. Wimmer verfügt über ein schlagkräftiges

Montage- und Serviceteam, welches für die selbst produzierten Geräte international Serviceleistungen erbringt. Als optimale Ergänzung zur eigenen Produktlinie hat sich Wimmer entschlossen, den Vertrieb von Sunward Hydraulikbaggern zu übernehmen.

Der SWE 18 - ein leistungsstarkes Kompaktgerät mit Schwenkarm und hydr. verstellbarer Fahrwerksbreite.

SUNWARD
SWE 18

Der SWE 18 ist mit einem Hammer-/Scheren-Kreis und einer Greifer-Drehwerkshydraulik ausgestattet. Mit Gummi- oder Stahlkette erhältlich.

Schnellwechsler W-Lock 150, hier mit Powertilt (Option)

www.wimmer.info

Trotz der kompakten Abmessungen bietet die Kabine einen komfortablen Arbeitsplatz. Natürlich mit eingebautem Radio und HiFi Lautsprechersystem.

Der auf beide Seiten schwenkbare Arm bietet ein Maximum an Flexibilität, vor allem in einem beengten Arbeitsumfeld.

Der serienmäßige Planierschild dient auch einer Erhöhung der Standfestigkeit.

Sunward Bagger werden in Österreich mit WIMMER Schnellwechselgeräten ausgerüstet. Das Standardsystem für den SWE 18 ist W-Lock 150, auch mit Powertilt erhältlich.

Gut durchdacht: Die robuste und übersichtliche Schalterleiste konnte gut erreichbar untergebracht werden.

Spiel an den Lagern/ Bolzen kann durch die Schraubkrone kompensiert werden.

Der Sunward SWE 18 erfüllt alle Erwartungen: Ergonomische Bedienung über den Joystick und eine übersichtliche Anzeige für alle Motor-, Hydraulik- und Elektrikfunktionen.

Hohe Standfestikgeit oder kompaktes Lademaß: Die Fahrwerksbreite ist hydraulisch verstellbar.

Bagger Eckdaten

Einsatzgewicht	1870 kg
Standardlöffel Inhalt	40 l
Höhe/Breite/Länge	2272/1308/3820 mm
Reißkraft Löffel	13,1 kN
Reißkraft Arm	8,7 kN
Schwenkwinkel Arm	50° rechts, 75° links

Fahrwerk

Fahrgeschwindigkeit	4,2 bzw. 2,3 km/h
Max. Steigfähigkeit	30°
Drehgeschwindigkeit	10,9 Drehungen/min

Motor

Modell	Perkins 403C-11
Eigenschaften	3-Takt, Direkteinspritzung
Hubraum	1.100 cm^3
Max. Leistung	14,7 kW bei 2200 Touren
Tankinhalt	23 l

Hydraulikdaten

Hauptpumpe Casappa	2 x 18 l/min + 15 l/min
Max. Arbeitsdruck	200 bar / 180 bar
Hydrauliköl-Tank	35 l

Empfohlener Schnellwechsler

WIMMER W-Lock 150 hydraulisch
optional mit Powertilt

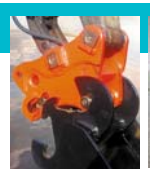

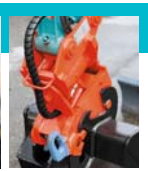

Traglasttabelle

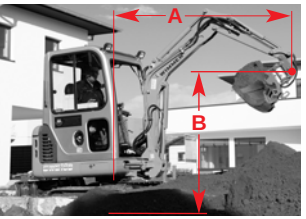

Dist. A	max.	max.	max.	3.0 m	3.0 m	3.0 m	2.0 m	2.0 m	2.0 m
Hub-Höhe B	Front kg	seitl.1 kg	seitl.2 kg	Front kg	seitl.1 kg	seitl.2 kg	Front kg	seitl.1 kg	seitl.2 kg
2.5m	245*	240*	230	-	-	-	-	-	-
2.0m	270*	260*	190	280*	280*	225	-	-	-
1.0m	315*	280*	170	355*	360*	215	575*	540*	395
0.0m	350*	300*	190	365*	325	210	660*	580	405
-0.5m	380*	343*	210	375*	340	215	610*	600	360

* Werte mit Stern: Traglast ist hydraulisch begrenzt. Werte ohne Stern: Traglast ist durch die Standfestigkeit des Baggers begrenzt. Seitlich 1 ist bei voller Fahrwerksbreite, seitlich 2 bei eingefahrenem Fahrwerk. Werte ohne Löffelgewicht.

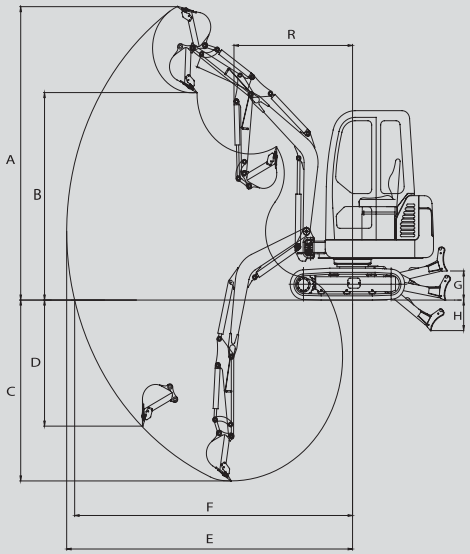

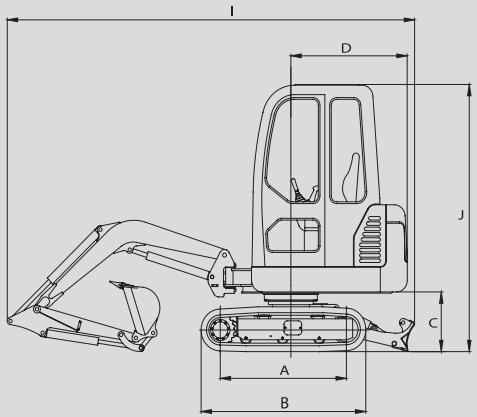

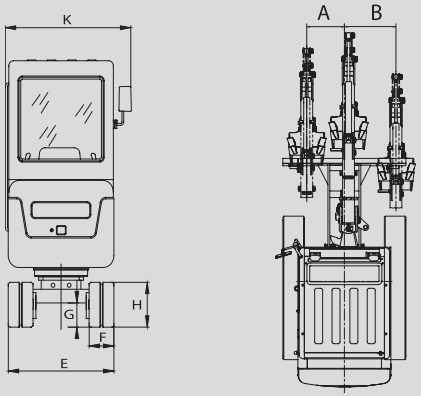

Abmessungen und Einsatzdaten:

Reichweiten

A	Max. Grabhöhe	3509 mm
B	Max. Schütthöhe	2482 mm
C	Max. Grabtiefe	2155 mm
D	Max. Grabtiefe senkrecht	1551 mm
E	Max. Löffel-Reichweite	3850 mm
F	Max. Reichweite Boden	3472 mm
G	Max. Hubhöhe Schild	211 mm
H	Max. Absenkung Schild	270 mm
R	Min. Schwenkradius	1686 mm
Abmessungen Schild		1310 x 267 mm

Transportabmessungen

A	Fahrwerk Auflagelänge	1170 mm
B	Fahrwerk Gesamtlänge	1528 mm
C	Bodenfreiheit Kabine	498 mm
D	Schwenkradius Heck	1080 mm
E	Fahrwerksbreite	930/1310 mm
F	Kettenbreite Laufwerk	230 mm
G	Bodenfreiheit Laufwerksmitte	160 mm
H	Höhe Laufwerk	381 mm
I	Gesamtlänge	3820 mm
J	Gesamthöhe	2272 mm
K	Gesamtbreite	1310 mm

Abstand Arm - Drehpunkt

A	links	420 mm
B	rechts	545 mm

WIMMER Felstechnik GmbH
Industriestraße 3, 5303 Thalgau
Tel. 06235 6655-0, e-mail: office@wimmer.info
www.wimmer.info